VOIR KIT [DPO]

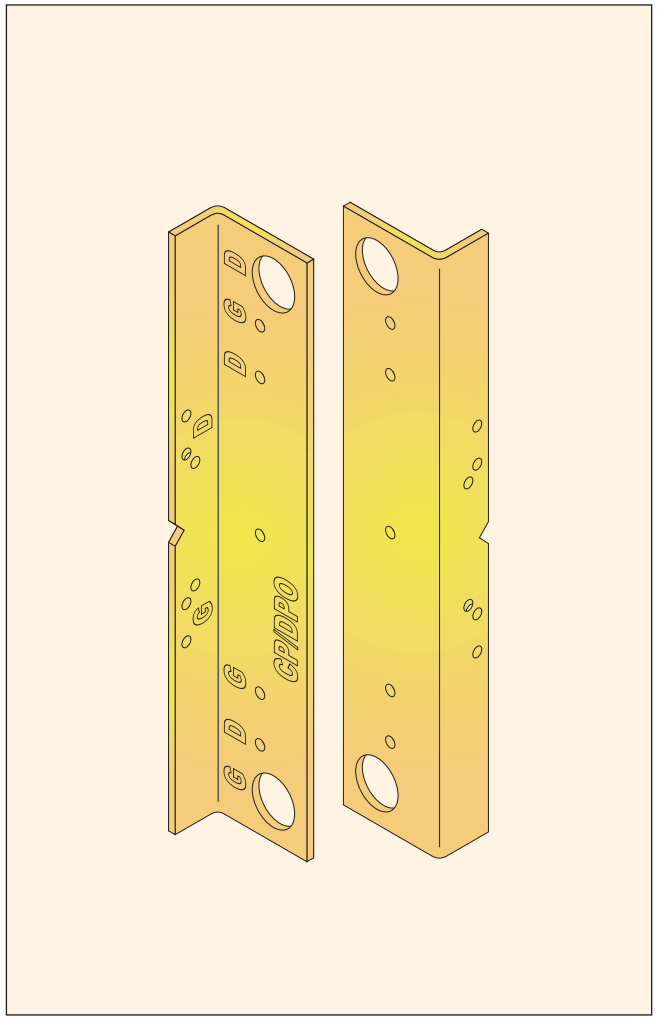

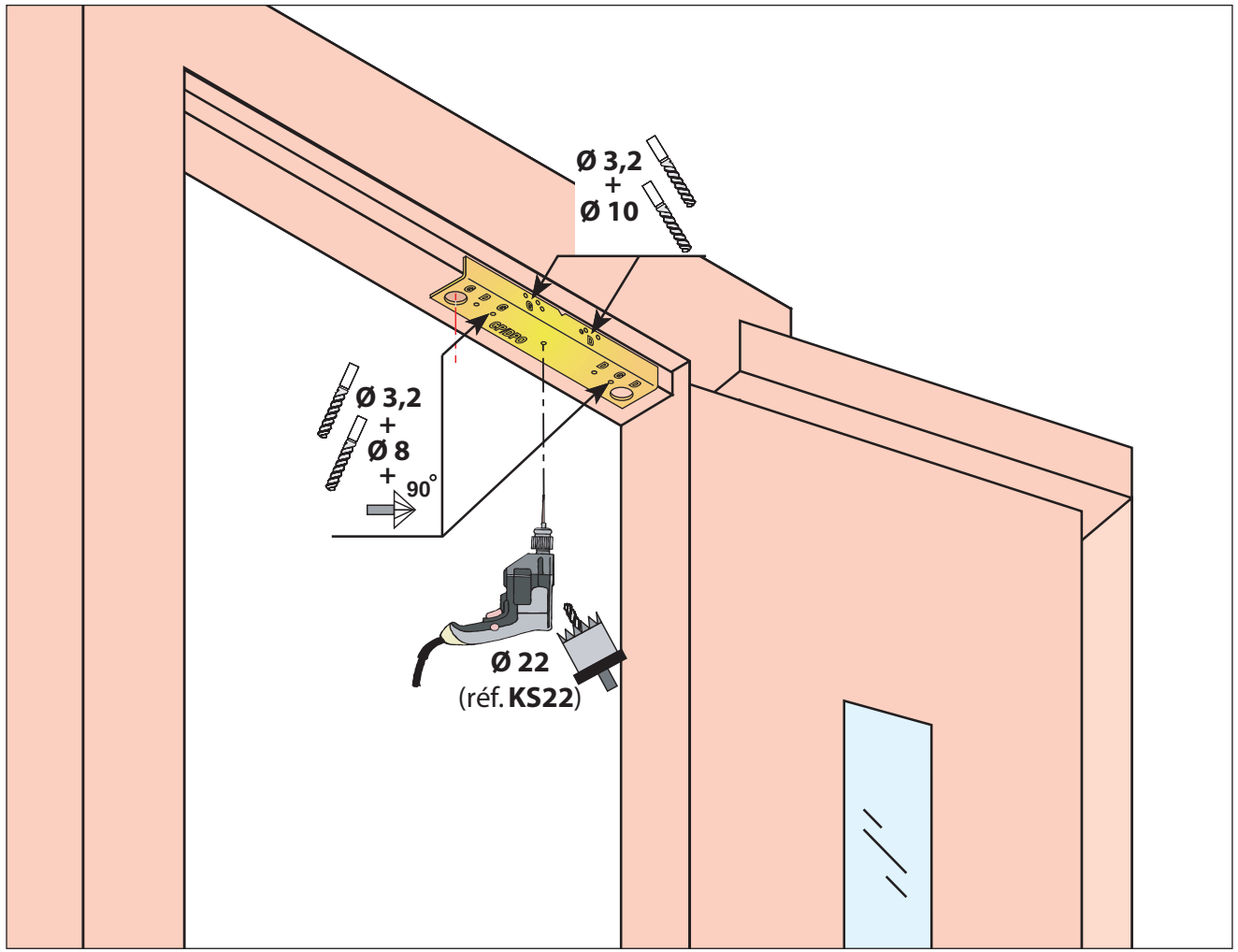

Ind. A du 28/05/2010
FP

Document non contractuel, sous réserve de modification - Reproduction interdite.